GO-FER® IV

Since 1948 made in U.S.A.

Uma única máquina para todas as aplicações!

412-331-1776
sales@bugo.com
www.bugo.com

A Bug-O Systems tem o compromisso de aumentar a produtividade de seus clientes por meio de soluções mecanizadas controladas pelo operador para aplicações de soldagem, corte e processos especiais.

GO-FER® IV

O **GO-FER® IV** é um carro trator portátil, versátil e robusto, projetado para atender a todas as necessidades de corte e soldagem. É como ter três equipamentos em um só! Em aplicações de corte, podem ser utilizadas tochas de oxicorte ou plasma. O equipamento também pode transportar uma tocha de plasma para goivagem. O GO-FER® IV pode operar em qualquer posição. O sistema incorpora sistema de tração direta por pinhão e cremalheira, e as rodas ficam presas nas ranhuras em V localizadas nas laterais do trilho. Esses recursos permitem o deslocamento em qualquer plano, inclusive de cabeça para baixo.

Para corte reto e biselamento com tocha de oxicorte, a unidade inclui tudo o que é necessário, exceto a própria tocha oxicorte, que deve ser adicionada como acessório opcional. O suporte aceita qualquer tocha mecanizada padrão de 1-3/8" (35 mm) de diâmetro, com cremalheira de passo 32. O manifold de gás de ação rápida, instalado na parte traseira da máquina, proporciona alívio de tração e torção das mangueiras da tocha e permite ao operador abrir e fechar os gases sem reajustar a vazão da tocha. A ancoragem de cabos e mangueiras proporciona alívio de tração e organização das linhas de alimentação e ao cabo de energia.

Com ampla faixa de velocidade de 2,5 a 100 ipm (63,5 a 2540 mm/min) e acionamento direto por pinhão e cremalheira, o GO-FER® IV foi especialmente projetado para trabalhar em conjunto com sistemas de corte a plasma. O equipamento possui uma chave de contator integrada, que permite o fechamento de gatilho, para ligar e desligar arco à plasma. O ajuste simples da tocha facilita a execução de cortes retos e chanfros à plasma. Com o consumível correto, também é possível realizar goivagem mecanizada à plasma sem trocar de máquina.

O kit opcional de soldagem (GOF-3255) fornece tudo o que é necessário para ajustar a tocha durante o processo, tanto no plano vertical quanto no horizontal. A braçadeira universal aceita tochas de soldagem manuais ou mecanizadas e permite que o operador posicionar e ajustar o ângulo desejado. O contator de acionamento integrado permite realizar o fechamento de gatilho, para ativar o alimentador de arame por meio de uma ou duas chaves localizadas na parte superior da unidade.

Acima, configuração de plasma para realizar goivagem pelo lado oposto

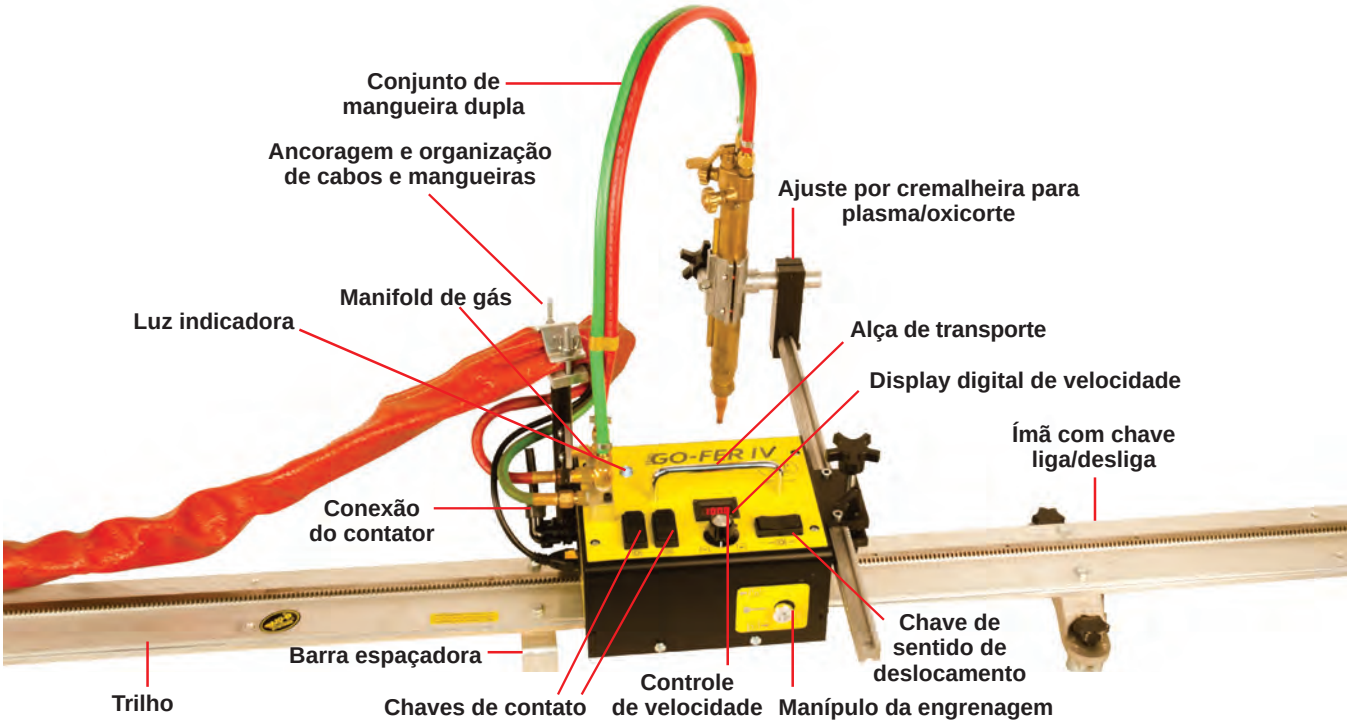

GO-FER® IV

O GO-FER® IV se desloca sobre o trilho rígido de alumínio patenteado pela Bug-O para trajetos em linha reta, ou sobre o trilho semiflexível Bug-O para aplicações em curvas ou diâmetros de 9,1 m ou maiores. As seções de trilho podem ser unidas para proporcionar um comprimento de percurso praticamente ilimitado e são fixadas por potentes ímãs de terras raras com chave liga/desliga, ou pelo sistema Bug-O de suporte com ventosas a vácuo para aplicações em materiais não ferrosos.

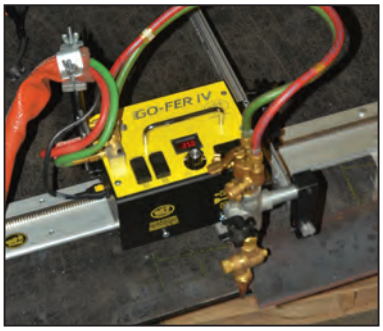

Acima, configuração do Go-fer IV para oxicorte

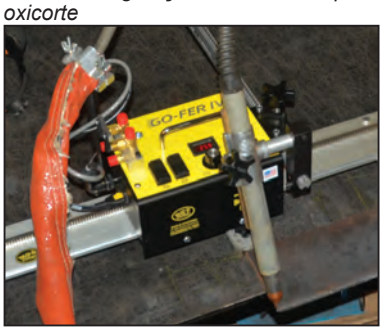

Acima, configuração do Go-fer IV para plasma

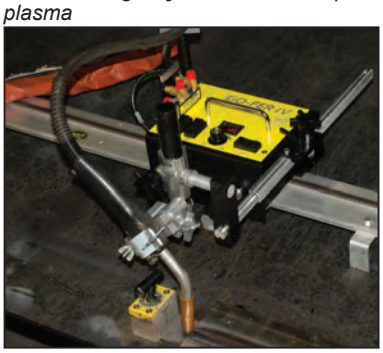

Acima, configuração do Go-fer IV para soldagem

Características:

- Motor de acionamento para todos os tipos de aplicação, com velocidades de 2,5 a 100 ipm (63,5 a 2540 mm/min)
- A frenagem dinâmica do motor evita deslocamentos indesejados em qualquer posição
- Display digital luminoso e pré-ajustável, que indica a velocidade real de deslocamento em ipm (polegadas/minuto)
- Dois contatores independentes integrados para aplicações com duas tochas
- Chaves basculantes industriais grandes e vedadas, fáceis de operar com luvas de soldagem
- Manifold de gás de ação rápida, conjunto de mangueira dupla e ancoragem de cabos e mangueiras
- Cabo de alimentação com conector de travamento
- Sistema de ajuste da tocha por cremalheira para corte oxicombustível e plasma
- Carcaça de perfil baixo
- Alça de transporte superior e centralizada
- Fabricado com orgulho nos Estados Unidos
- Garantia de 3 anos
- Conjunto opcional de ajuste para soldagem (GOF-3255) disponível
- A versão internacional (GOF-4002) inclui cabo de alimentação de 240 V e plugue com trava giratória

Kit BASE GOF-4000 inclui os seguintes itens:

1 trilho rígido para serviço pesado ARR-1080 de 2,37 m
2 conjuntos de ímãs com chave liga/desliga ARM-2010
2 conjuntos de barra espaçadora ARM-2015
1 máquina-base Go-fer IV® GOF-4001 de 120 VCA

Kit GOF-4002 de 240 VCA

Somente a máquina (sem trilho ou ímãs)
GOF-4001 Máquina-base de 120 VCA
GOF-4003 Máquina-base de 240 VCA

OBSERVAÇÃO: A máquina-base é bivolt (120-240 VCA). A única diferença é o cabo de alimentação fornecido.

O GOF-4001 Go-fer IV® GOF-4001 de 120 VCA , ou Go-fer IV® GOF-4002 de 240 VCA incluem os seguintes itens:

1 unidade de Go-fer IV®
1 conjunto de suporte da tocha BUG-5188
1 suporte de cremalheira BUG-5451 de 3.5"
1 conjunto de braçadeira em ângulo reto BUG-5462-5 de 5"
1 chave de 1/2” BUG-9448
1 jogo especial de chaves Allen BUG-9449
1 conjunto de mangueira dupla CIR-1010-3
1 conjunto de ancoragem de cabos e mangueiras GOF-4018
1 conjunto de manifold GOF-4025
1 conector de cabo MUG-1617, 4-T, fêmea, cotovelo
1 cremalheira PAN-1029 de 22-1/2"

Opções adicionais de trilho:

(1) Trilho rígido de alumínio **ARR-1080** de comprimento real: 2,37 m
(2) Ímãs de terras raras **ARM-2010** com chave liga/desliga
(2) Barras espaçadoras **ARM-2015**

(1) Trilho rígido de alumínio **ARR-1085** de comprimento real: 1,18 m
(2) Ímãs de terras raras **ARM-2010** com chave liga/desliga
(2) Barras espaçadoras **ARM-2015**

(1) Trilho semiflexível **AFR-3000** Comprimento de 2,37 m
(4) Ímãs de terras raras **AFR-2010** com chave liga/desliga para trilho semiflexível

O trilho semiflexível **AFR-3000** pode ser curvado para dentro ou para fora até um raio mínimo de 5,0 m, equivalente a um diâmetro de 10,0 m, sem deformação permanente.

ARM-2010
ARM-2010-HH2*

Ímã de terras raras com chave liga/desliga, exclusivamente para trilho ARR

Força de retenção: 113,4 kg

Pode ser ligado e desligado para uma montagem rápida.

ARM-2015

Barra espaçadora exclusivamente para trilho ARR

AFR-2010
AFR-2010-HH2*

Ímã de terras raras com chave liga/desliga exclusivamente para o trilho AFR-3000

Força de retenção: 113,4 kg

Pode ser ligado e desligado para uma montagem rápida.

***Todos os modelos <u>XXX</u>-2010-HH2** são versões para alta temperatura e são classificados para operação até 180 °C (356 °F).

Sistemas de vácuo para metais não ferrosos

Kits padrão de suporte a vácuo:
Kit de vácuo ARV-1080
para trilhos ARR-1080 e AFR-3000
Kit de vácuo ARV-1085
para trilhos ARR-1085

ARV-2020 **120 Volt/50-60 Hz**
ARV-2030 **220 Volt/50-60 Hz**

ou

100-1297-120 **120 Volt/50-60 Hz**
100-1297-240 **220 Volt/50-60 Hz**

Recomenda-se utilizar o kit da bomba de vácuo com, no máximo, quatro (4) seções de trilho ou dezesseis (16) barras de vácuo.

Kit de vácuo ARV-1085 para trilho rígido ARR-1085 de 102 mm

Kit de vácuo ARV-1080 para trilho rígido ARR-1080 de 203 mm

Kit de vácuo ARV-1080 para trilho semiflexível AFR-3000 de 203 mm

ACESSÓRIOS PARA O GO-FER® IV

Acessórios:

MUG-1119-32
Conjunto de 3 mangueiras, comprimento de 32"

GOF-4025-3
Manifold para 3 mangueiras

BUG-1271 2 mangueiras e cremalheira, corpo de 10" (254 mm), acetileno (Harris)
BUG-4071 2 mangueiras e cremalheira, corpo de 10" (254 mm), gás natural/propano (Harris)
BUG-1293 2 mangueiras e cremalheira, corpo de 10" (254 mm), gás natural/propano (Victor)
BUG-1294 2 mangueiras e cremalheira, corpo de 10" (254 mm), acetileno (Victor)

Consulte o folheto de tochas oxicorte Bug-O para conhecer os bicos disponíveis e obter informações adicionais.

Os pantógrafos são dispositivos acionados por mola que mantêm constante a distância entre a tocha e a peça e compensam as irregularidades da superfície da chapa.

PAN-1010*
Conjunto de pantógrafo para corte

*Requer uma cremalheira usinada PAN-1015, vendida separadamente.

GOF-4030
Sistema de ajuste para duas tochas

ARR-1090 Ferramenta de alinhamento de trilhos; dispositivo de medição para alinhar rapidamente os trilhos rígidos de alumínio na emenda

AFR-1090 Ferramenta de alinhamento de trilhos; dispositivo de medição para alinhar rapidamente os trilhos semiflexíveis na emenda

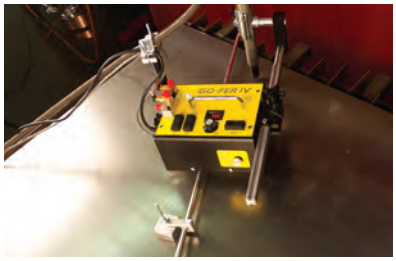

GOF-3142 Acessório para corte radial
Permite converter rapidamente o Go-fer IV de uma máquina de corte reto em uma máquina de corte circular.

Faixa de diâmetros: de 8" a 96" (203 mm a 2438 mm)

ACESSÓRIOS DE SOLDAGEM PARA O GO-FER® IV

Acessórios:

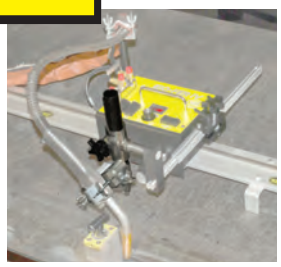

GOF-3255
Kit de suporte para soldagem
Proporciona ajuste vertical da tocha

PAN-1007*
Conjunto de pantógrafo para soldagem

*Requer uma cremalheira usinada PAN-1015, vendida separadamente.

MDS-1085	Cabo de contato para soldagem de 4,5m
MDS-1085-25	Cabo de contato para soldagem de 7,6m
MDS-1085-50	Cabo de contato para soldagem de 15,2m

Tochas mecanizadas tudo em um (AIO) para GO-FER com cabo de alimentação padrão PC

Selecione uma das opções abaixo de acordo com a sua aplicação.

1 TOCHA

Cada tocha inclui:

5X 100-0490 / 65-3103
Cabeça de retenção/difusor EHD

10X 100-0489 / 65-1135
Bico de contato EHD de 0.035"

10X 100-0488 / 65-1145
Bico de contato EHD de 0.045"

2X 100-0635 / 65-2550 Bocal,
de cobre, diâmetro interno de 1/2", ponta recuada 1/8"

1X 100-0492 / 64-4515 0.045-1/16", conduíte espiral de 4,5m

100-1011-1-4.5-XX tocha mecanizada Lightning de 500 A, de 180 graus e sistema inte grado de gerenciamento de cabos

100-1011-1-4.5-T *Inclui conector de potência Tweco nº 4, 100-048*
100-1011-1-4.5-M *Inclui conector de potência Miller, 100-0485*
100-1011-1-4.5-L *Inclui conector de potência Lincoln de modelo antigo, 100-0486*

2 CABO DE ACIONAMENTO BUG-O

Conecta o cabo de contato da tocha ao conector Amphenol de acionamento do contator no equipamento Bug-O.

100-1012-1-0.15 Conector macho de painel de 4 pinos

3 CABOS DE ACIONAMENTO DO ALIMENTADOR DE ARAME

É obrigatório selecionar 1
Conecta o cabo de contato da tocha ao alimentador de arame.

100-1020-1-0.15 (dois terminais Faston macho)

100-1020-2-0.15 Miller de 4 pinos

100-1020-3-0.15 Lincoln de 5 pinos

Para outros consumíveis, entre em contato com a American Torch Tip: 800-342-8477

GO-FER® IV COM PENDENTE DE CONTROLE

GO-FER IV com pendente:

GO-FER® IV: Está disponível uma versão alternativa do GO-FER® IV que inclui um pendente remoto para o operador e um cabo de 3m. Isso permite controlar e operar o **GO-FER® IV** a uma curta distância.

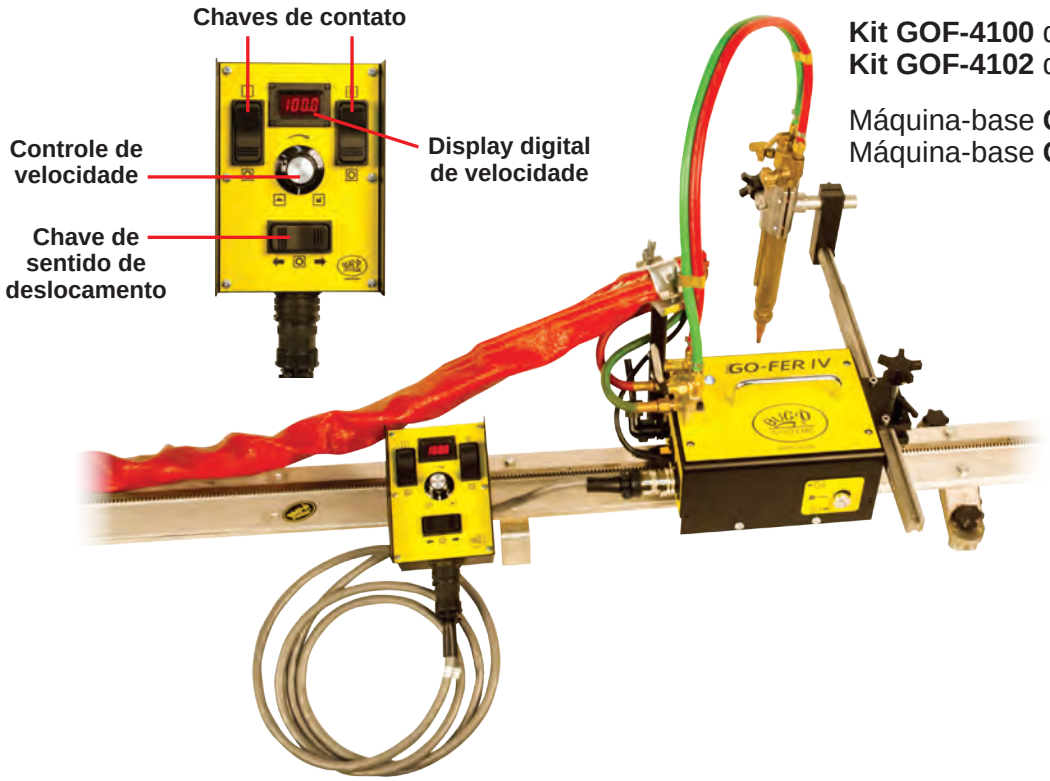

Kit GOF-4100 de 120 VCA
Kit GOF-4102 de 240 VCA

Máquina-base **GOF-4101** de 120 VCA
Máquina-base **GOF-4103** de 240 VCA

O kit GOF-4100 inclui os seguintes itens:

1 trilho rígido para serviço pesado ARR-1080 de 2,37 m
2 conjuntos de ímãs com chave liga/desliga ARM-2010
2 conjuntos de barra espaçadora ARM-2015
1 máquina-base Go-fer IV® GOF-4101 de 120 VCA com pendente remoto (incluída no kit)

Kit **GOF-4102** de 240 VCA

Somente a máquina (sem trilho ou ímãs)
GOF-4101 Máquina-base de 120 VCA
GOF-4103 Máquina-base de 240 VCA

OBSERVAÇÃO: A máquina-base é bivolt (120-240 VCA). A única diferença é o cabo de alimentação fornecido.

O GOF-4101 inclui os seguintes itens:

1 unidade de acionamento Go-fer IV®
1 conjunto de suporte da tocha BUG-5188
1 suporte de cremalheira BUG-5451 de 3.5"
1 conjunto de braçadeira em ângulo reto BUG-5462-5 de 5"
1 chave de 1/2" BUG-9448
1 jogo especial de chaves Allen BUG-9449
1 conjunto de mangueira dupla CIR-1010-3
1 conjunto de ancoragem de cabos e mangueiras GOF-4018
1 conjunto de manifold GOF-4025
1 conector de cabo MUG-1617, 4-T, fêmea, cotovelo
1 cremalheira PAN-1029 de 22-1/2"
1 pendente GOF-4150
1 cabo do pendente GOF-4160-10 de 3m

Podem ser adquiridos separadamente cabos adicionais para o pendente.

GOF-4160-15 Cabo do pendente de 4,5m
GOF-4160-25 Cabo do pendente de 7,6m
GOF-4160-30 Cabo do pendente de 15m

GO-FER® IV

Dados técnicos:

Números de peça: **GOF-4XXX**
120 VCA/50-60 Hz/1 fase
240 VCA/50-60 Hz/1 fase

Velocidade de deslocamento: Variação contínua de 2,5 a 100 ipm (63,5 a 2540 mm/min)

Capacidade de carga: 6,8 kg na posição vertical
27,3 kg na posição horizontal

Força de retenção magnética: 113 kg

Número do modelo	Peso líquido	Peso para transporte	Dimensões
GOF-4001	17 lb (7,7 kg)	26 lb (11,8 kg)	24" C x 11" L x 11" A 610 x 279 x 279 mm
GOF-4003	17 lb (7,7 kg)	26 lb (11,8 kg)	24" C x 11" L x 11" A 610 x 279 x 279 mm
GOF-4101	17 lb (7,7 kg)	26 lb (11,8 kg)	24" C x 11" L x 11" A 610 x 279 x 279 mm
GOF-4103	17 lb (7,7 kg)	26 lb (11,8 kg)	24" C x 11" L x 11" A 610 x 279 x 279 mm
GOF-4000	37 lb (16,78 kg)	(Box 1): 26 lbs. (11.8 kg) (Box 2): 16 lbs. (7.26 kg)	(Caixa 1): 24" C x 11" L x 11" A, 610 x 279 x 279 mm (Caixa 2): 96" C x 3" L x 5" A, 2438 x 76,2 x 127 mm
GOF-4002	37 lb (16,78 kg)	(Caixa 1): 26 lb (11,8 kg) (Caixa 2): 16 lb (7,26 kg)	(Caixa 1): 24" C x 11" L x 11" A, 610 x 279 x 279 mm (Caixa 2): 96" C x 3" L x 5" A, 2438 x 76,2 x 127 mm
GOF-4100	37 lb (16,78 kg)	(Caixa 1): 26 lb (11,8 kg) (Caixa 2): 16 lb (7,26 kg)	(Caixa 1): 24" C x 11" L x 11" A, 610 x 279 x 279 mm (Caixa 2): 96" C x 3" L x 5" A, 2438 x 76,2 x 127 mm
GOF-4102	37 lb (16,78 kg)	(Caixa 1): 26 lb (11,8 kg) (Caixa 2): 16 lb (7,26 kg)	(Caixa 1): 24" C x 11" L x 11" A, 610 x 279 x 279 mm (Caixa 2): 96" C x 3" L x 5" A, 2438 x 76,2 x 127 mm

Dimensões:

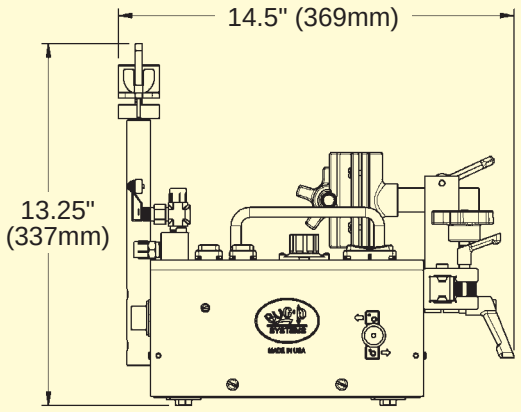

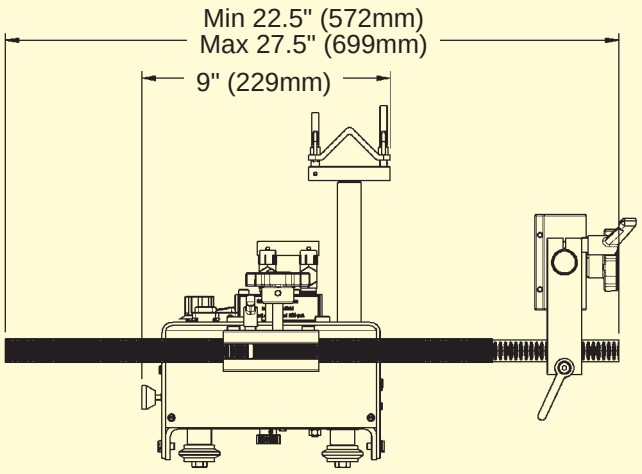

© Weld Tooling Corp.